ボールドライブスプリンクラー
DN220/225

風の影響を受けにくいスプリンクラーです。
回転する部分が内蔵されているので作動が滑らかで外部からの妨害
(雑草・小枝・木の葉)に強く均一なかん水ができます。

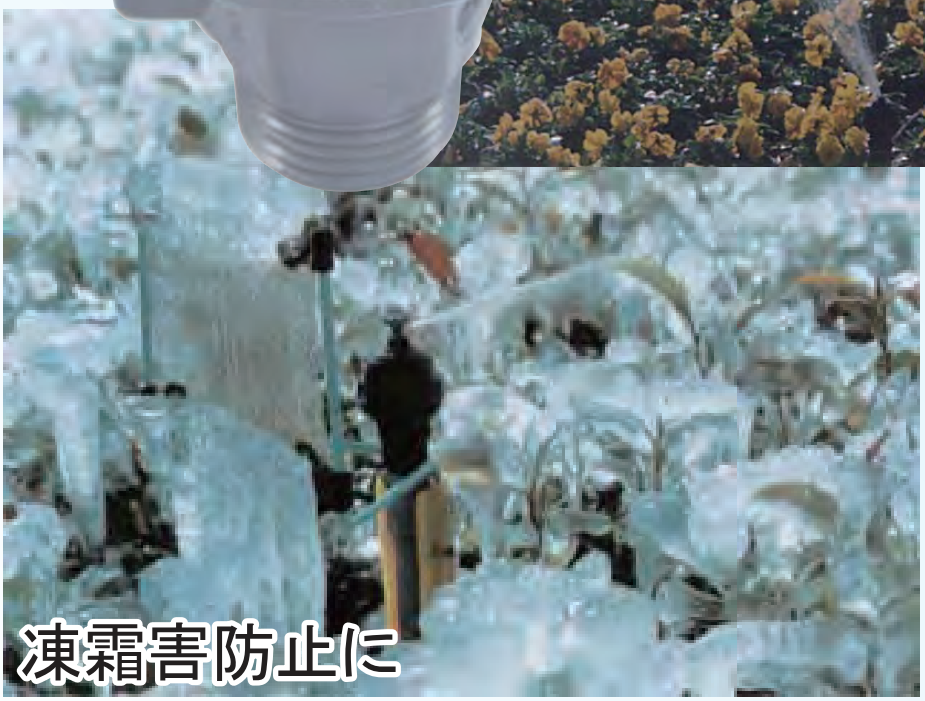

SUN HOPE

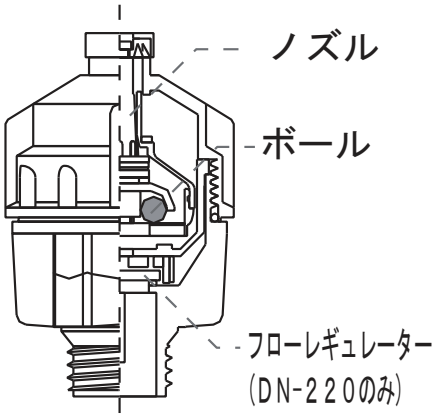

DN-220/225性能表(220はフローレギュレーター内蔵)

型番	DN-220			DN-225		
ノズル	推奨使用圧力 MPa	水量 L/分	直径 m	推奨使用圧力 MPa	水量 L/分	直径 m
青	0.25～0.5	2.25	13	0.2～0.4	2.25～3.2	13～14
橙	0.25～0.5	3	14	0.2～0.4	3～4.25	14～15
黒	0.25～0.5	4.5	16	0.2～0.4	4.25～6.38	16

配管設置例(お茶園)

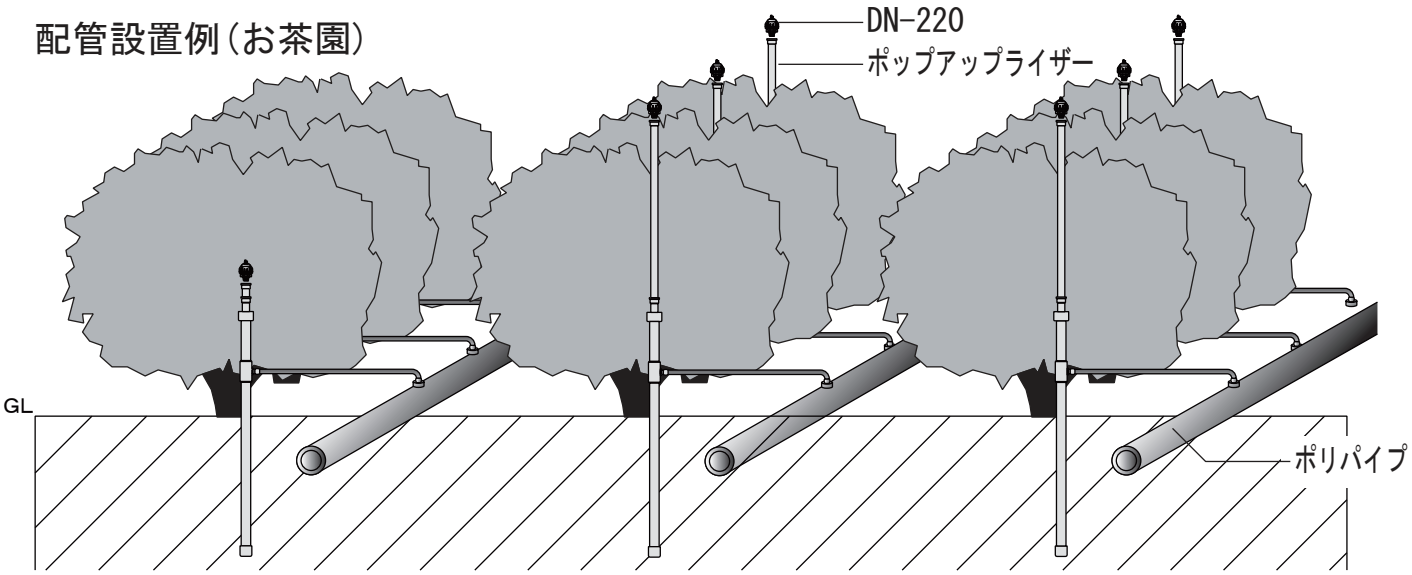

ポップアップライザー収納時　　ポップアップライザー使用時

※上記のようにポップアップライザーを使用することにより、収穫期などスプリンクラーを使わない時は、下げておくことができます。

配管設置例(果樹園)

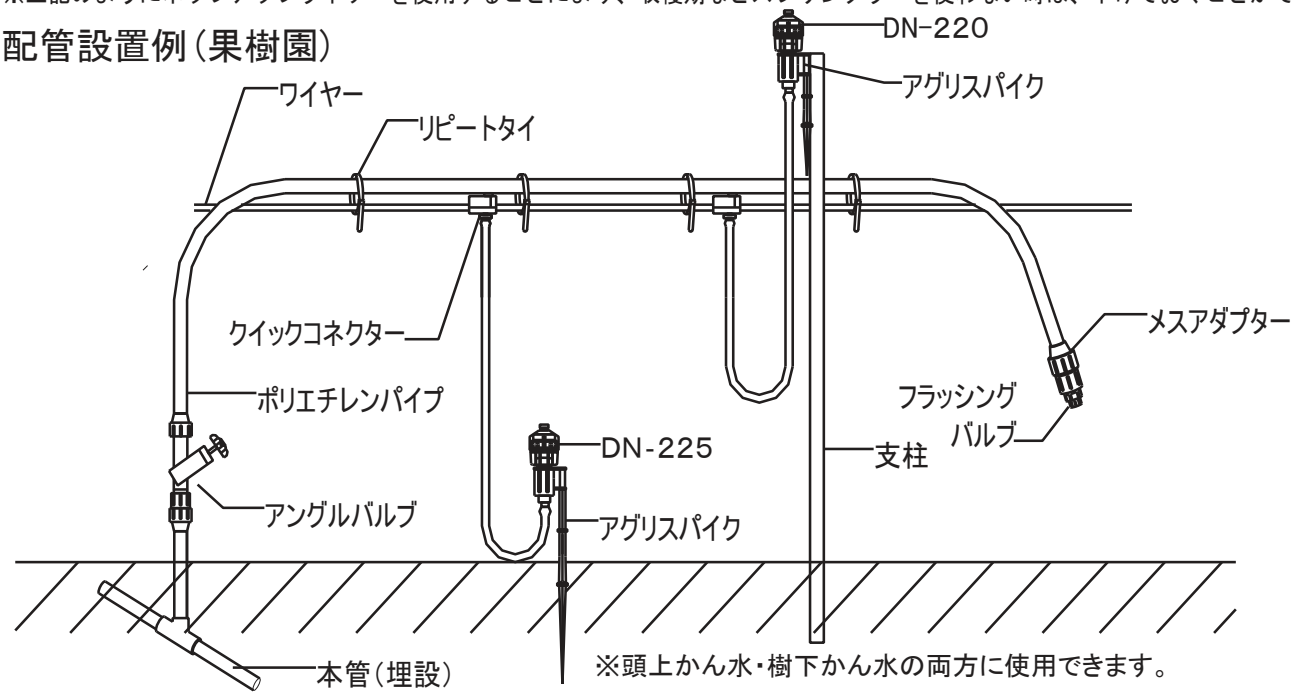

※頭上かん水・樹下かん水の両方に使用できます。

20210531改

水と環境をコーディネートする企業
株式会社 サンホープ
https://www.sunhope.com/

本　社 〒153-0061 東京都目黒区中目黒1-1-71KN代官山4F 代表TEL 03-3710-5675 FAX 03-3791-7119
東　京 〒153-0061 東京都目黒区中目黒1-1-71KN代官山4F TEL 03-3710-5660 FAX 03-3710-4997
宮　崎 〒885-0055 宮崎県都城市早鈴町1309-1 TEL 0986-25-1280 FAX 0986-25-9100

サンホープ ファミリー

サンホープ北海道 〒002-0861 北海道札幌市北区屯田11条3-1-30 TEL : 011-770-7575 FAX : 011-770-7676
サンホープ・イリゲーションシステム 〒153-0061 東京都目黒区中目黒1-1-71 KN代官山4F TEL : 03-3710-3751 FAX : 03-3710-3752
サンホープ・アクア 〒290-0255 千葉県市原市光風台3-464 TEL : 0436-20-5225 FAX : 0436-20-5226
サンホープSIC 〒675-0032 兵庫県加古川市加古川町備後335 TEL : 079-490-2188 FAX : 079-490-2189
大信産業 〒722-8507 広島県尾道市美ノ郷町本郷1-180 TEL : 0848-38-2612 FAX : 0848-38-2613
サンホープフクオカ 〒841-0024 佐賀県鳥栖市原町951-6 TEL : 0942-83-0764 FAX : 0942-83-5437
サンホープ アグリサービス 〒880-2212 宮崎県宮崎市高岡町下倉永685-1 TEL : 0985-82-0527 FAX : 0985-82-3707